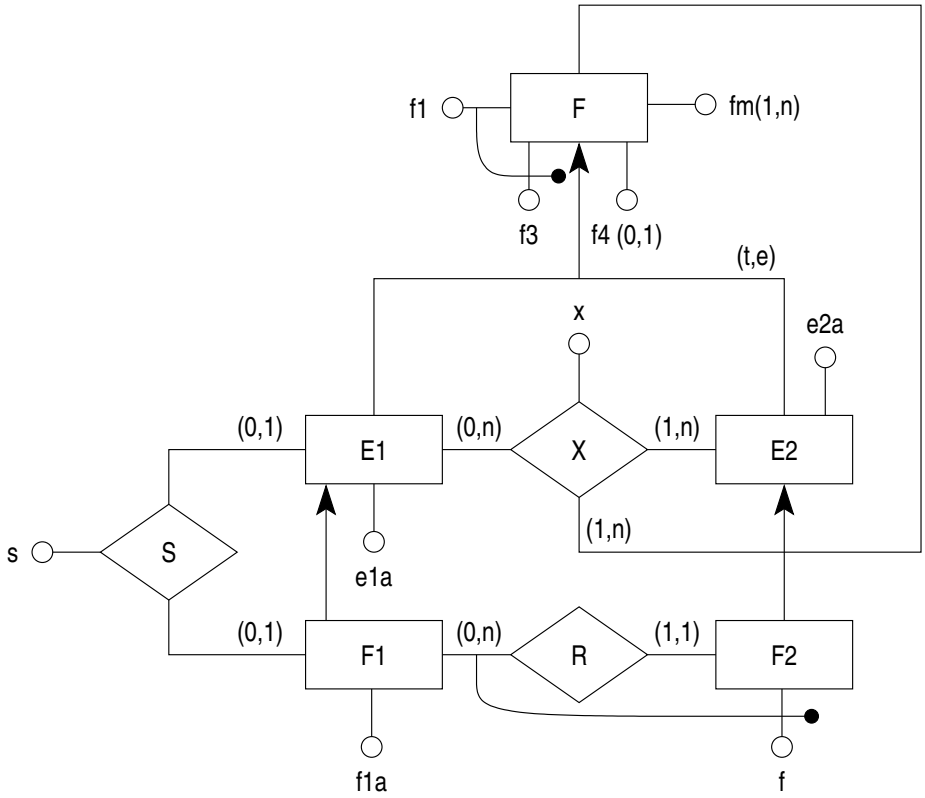Si trasformi il seguente schema ER in schema relazionale in terza forma normale, facilitando le interrogazioni che accedono alle proprietà non ereditate di F1. Il candidato può rappresentare gli schemi intermedi o parti di essi per giustificare il risultato ottenuto.